Dane aktualne na dzień: 07-04-2026 12:44

Link do produktu: https://sklep.akcesoria-cnc.pl/stol-modul-liniowy-z-oslona-mkfp150-500-skok-500mm-p-427.html

Stół moduł liniowy z osłoną MKFP150-500 skok 500mm

Cena brutto	**1 950,00 zł**
Cena netto	**1 585,37 zł**
Dostępność	**Dostępny**
Czas wysyłki	**24 godziny**
Kod producenta	**MKFP150-500**

Opis produktu

NOWOŚĆ

Stół liniowy MKFP150-500
o skoku roboczym 500mm z pełną osłoną

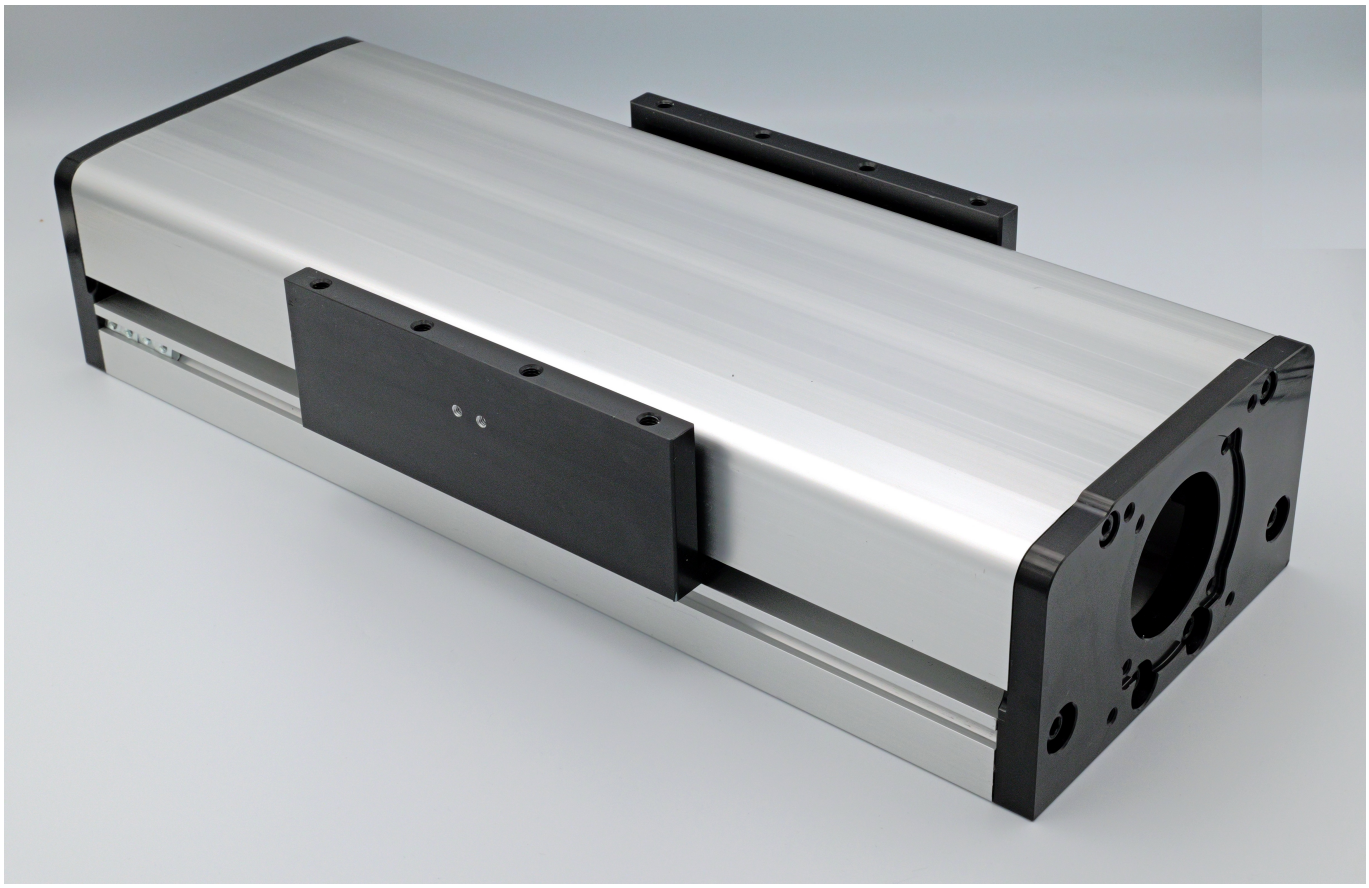

Zbudowany w oparciu o dwie szyny 20mm
i cztery wózki po dwa na szynę.

Elementem napędowym jest śruba kulowa 2005
o średnicy 20mm i skoku 5mm.

Podzespoły zamontowane na sztywnym profilu ze stopu aluminium.

Konstrukcja ta może być obciążona ciężarem 200kg
w poziomie, oraz 150kg w pionie.

Parametry

- Mocowanie do silnika nema24 nema34
- Skok śruby kulowej 5mm
- Maksymalna prędkość posuwu 0-250mm/s
- Maksymalna długość posuwu 500mm
- Szerokość szyny 20mm
- Średnica śruby kulowej 20mm
- Obciążenie referencyjne poziome 200 kg
- Obciążenie referencyjne pionowe 150 kg
- Dokładność pozycjonowania +/- 0,03mm
- Długość modułu 675mm
- Szerokość modułu 150mm

Z modułem mogą współpracować wszystkie silniki NEMA34,
oraz NEMA24 z rozstawem otworów mocujących 50mm i wałem 14mm.

Wymiary

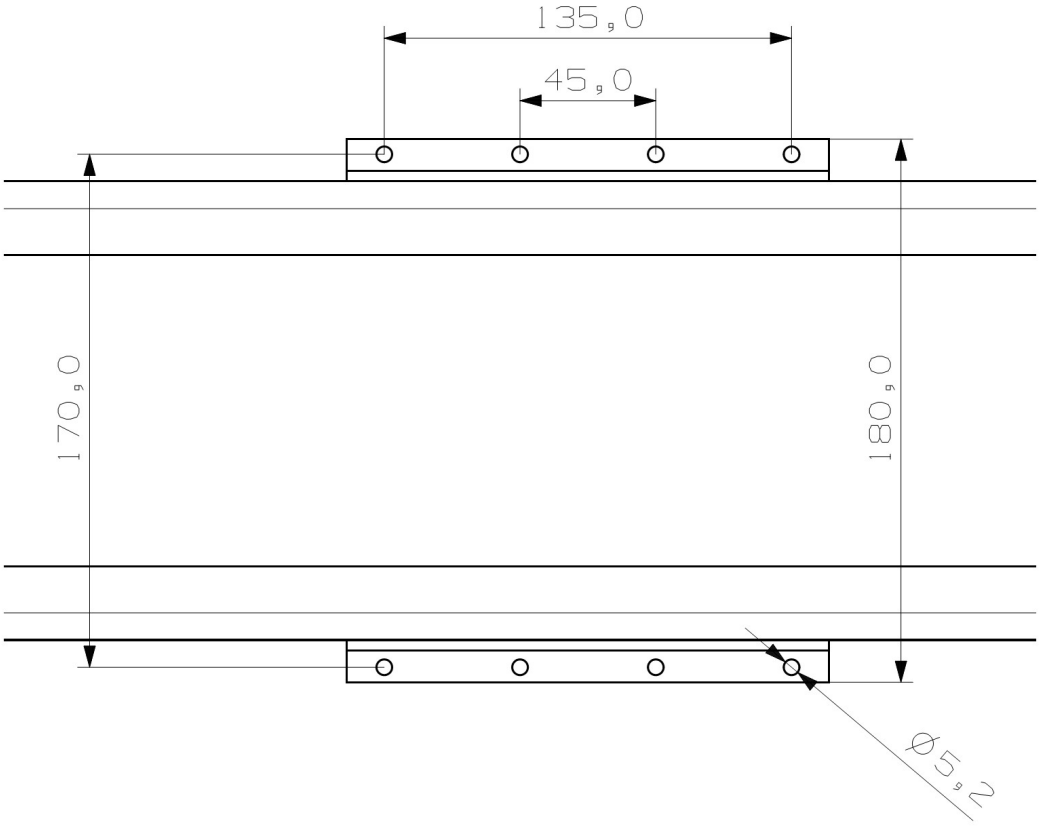
135,0
45,0
170,0
180,0
Ø5,2

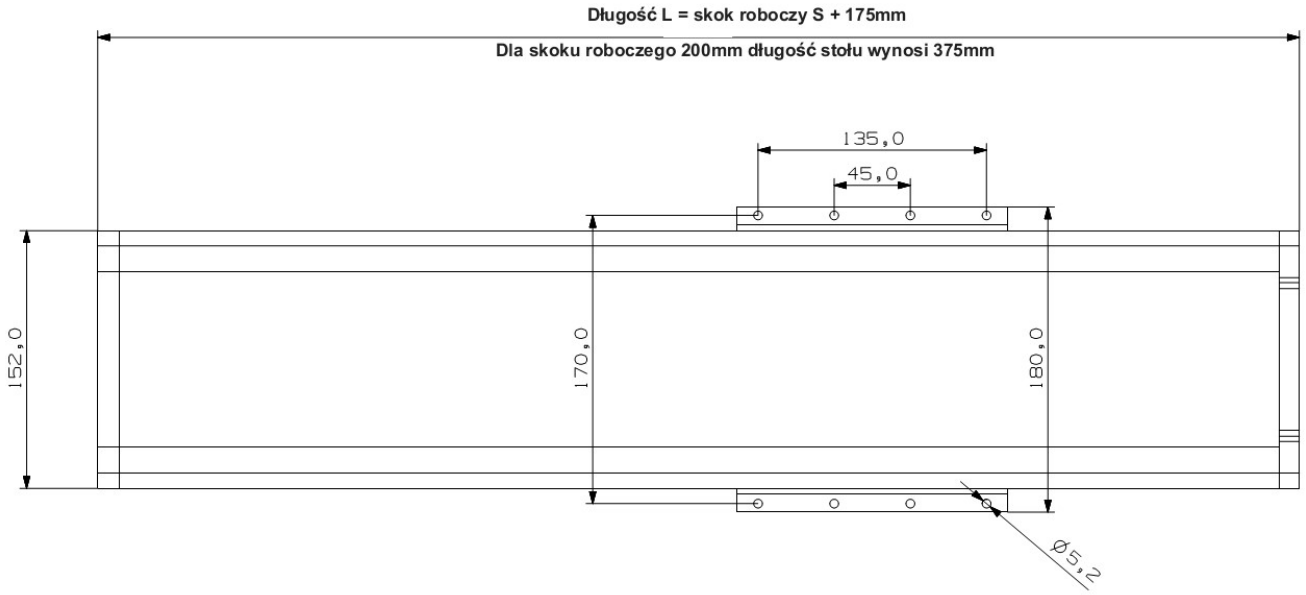
Długość L = skok roboczy S + 175mm
Dla skoku roboczego 200mm długość stołu wynosi 375mm
135,0
45,0
152,0
170,0
180,0
Ø5,2

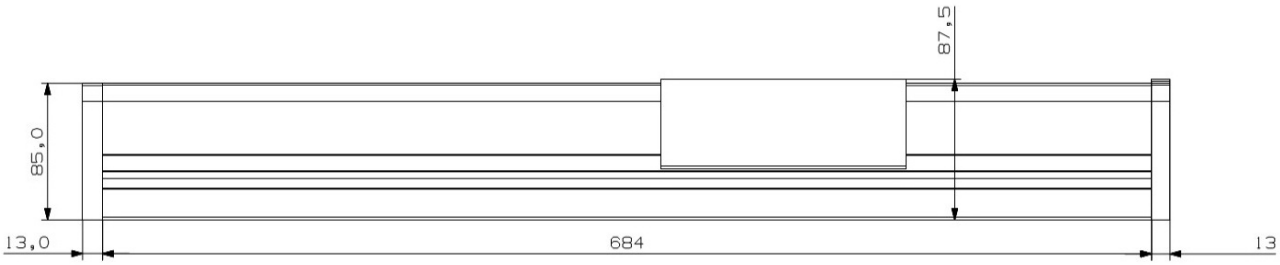
87,5
85,0
13,0
684
13