Dane aktualne na dzień: 16-03-2026 10:35

Link do produktu: https://sklep.akcesoria-cnc.pl/sterownik-silnika-bldc-bldh-750r-4a-750w-230v-ac-p-50.html

STEROWNIK silnika BLDC BLDH-750R 4A 750W 230V AC

Cena brutto	**589,00 zł**
Cena netto	**478,86 zł**
Cena poprzednia	**~~640,00 zł~~**
Dostępność	**Dostępny**
Czas wysyłki	**24 godziny**
Kod producenta	**bldh-750**
Kod producenta	**BLDH-750**
Waga produktu z opakowaniem jednostkowym	**1 kg**
Rodzaj	**inny**

Opis produktu

Sterownik BLDH-750
do silników BLDC, bezszczotkowych

Zastosowanie

Bez-szczotkowe sterowniki DC są oparte na zaawansowanej technologii sterowania,

która zapewnia wyjątkową wydajność i łatwość użytkowania.

Napęd jest przeznaczony do zastosowań wymagających wysokiej wydajności,

stabilności przy dużych prędkościach,

podstawowej kontroli prędkości, oraz prostej konfiguracji i niskich kosztów wdrożenia.

Najważniejsze parametry:

- napięcie zasilania sterownika 180-265V AC
- prąd do 4A
- obroty - do 20000rpm
- do silników BLDC o napięciu 310V

-regulacja prędkości na 5 sposobów

-zmiana kierunku obrotów

-wejście enable - EN

-wejście hamulca - BRK

-wyjście alarm ALM

-wyjście SPEED na którym pojawia się sygnał TTL o częstotliwości proporcjonalnej do prędkości obrotowej silnika

zadawanie prędkości

1 wewnętrznym potencjometrem

2 zewnętrznym dołączonym potencjometrem

3 zewnętrznym napięciem z zakresu 0-5V

4 zewnętrznym napięciem z zakresu 0-10V

5 sygnałem PWM 0-100%

6 częstotliwością

-zabezpieczenia

- nad prądowe
- nadnapięciowe

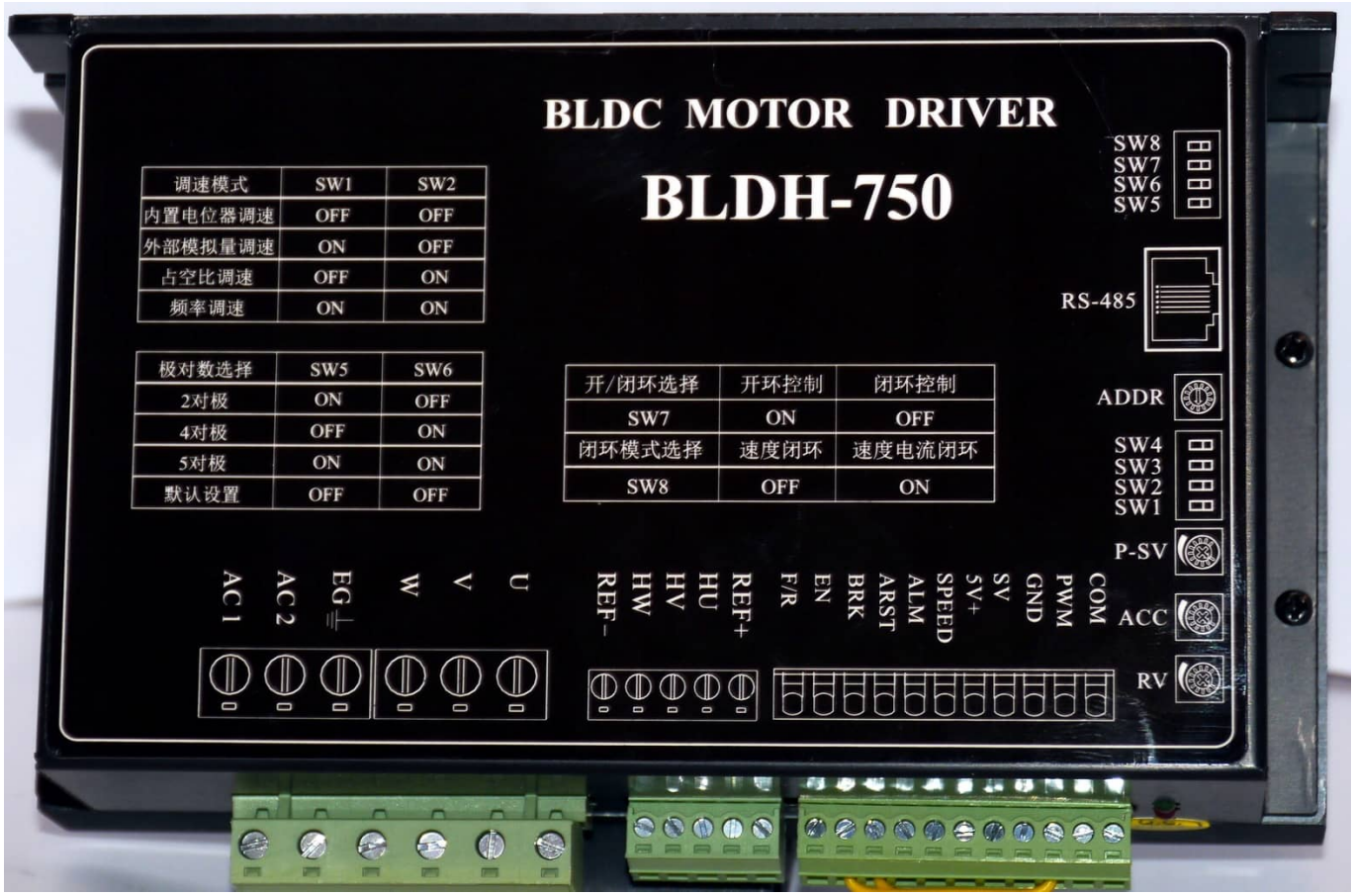

Wymiary sterownika

3 Dimension(Unit: mm)

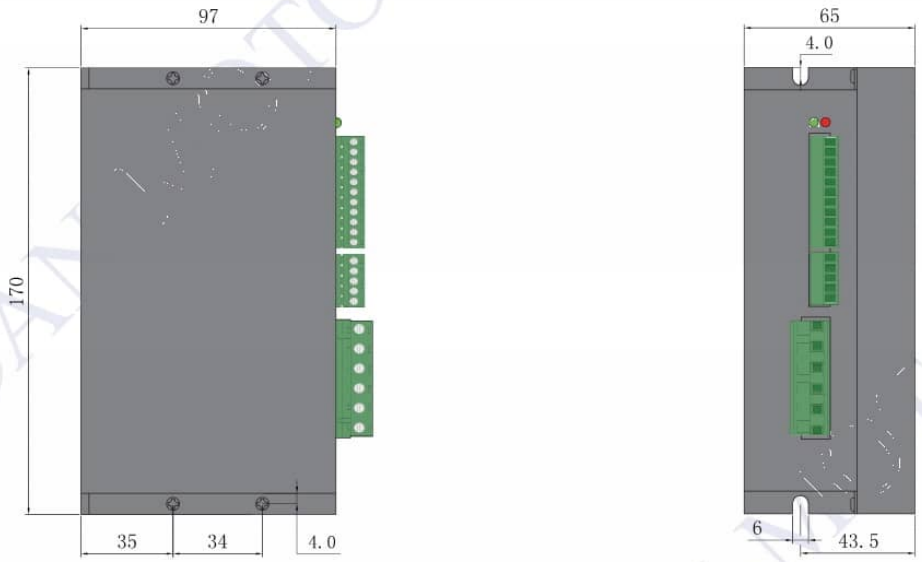

4 Driver interface and wiring diagram

4.1 Driver interface

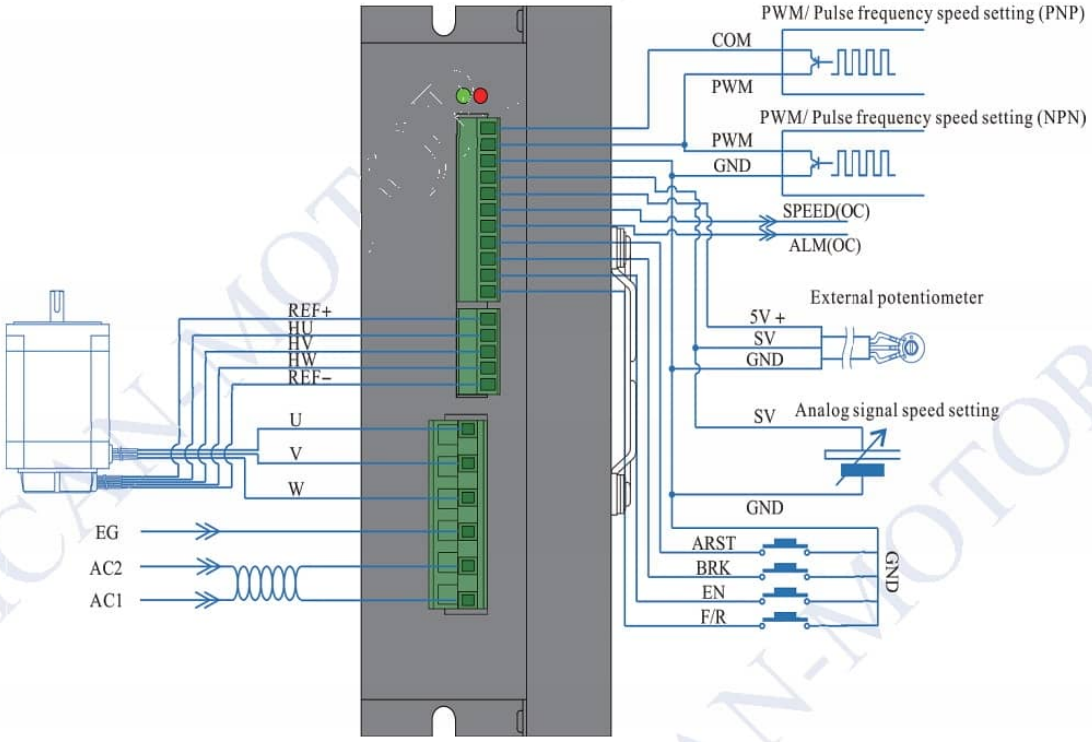

ICAN-MOTOR

Regulacja prędkości napięciem zewnętrznym 0-5V

6.3 Speed setting via external analog signal 0-5V

SW1	ON
SW2	OFF
SW7	OFF:Open loop ON:Closed loop
SW8	OFF:Speed close loop ON:Speed and current speed.
RV	RV should be rotated anticlockwise to limit position

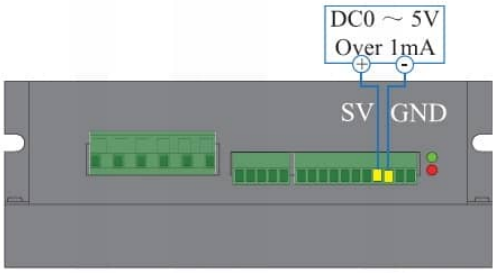

Relational graph between the analog signal voltage and motor speed (open-loop no-load)

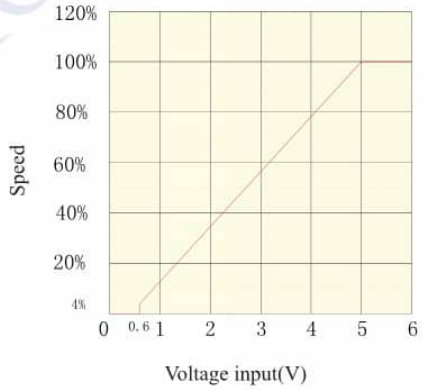

The analog signal voltage can be 0-5VDC; when the voltage is 0.6VDC, the motor speed reaches 4% of fastest speed;
when the voltage is 5 VDC, the motor speed reaches maximum value, which depends on the motor specification and power voltage.

Relational graph between the analog signal voltage and motor speed (closed-loop no-load)

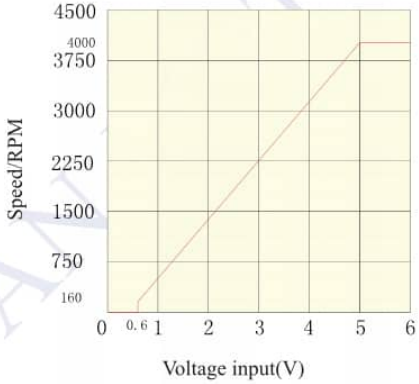

When analog voltage is 0.6V, motor speed is about 160rpm; when analog voltage is 5V, motor reaches max speed 4000rpm.
1.Motor parameter and power supply also affect motor speed.
2.Set poles setting right via SW5 SW6 or RS-485.

Regulacja prędkości napięciem PWM

6.5 PWM speed adjusting

SW1	OFF
SW2	ON
SW7	OFF:Closed loop ON:Open loop
SW8	OFF:Speed closed loopON:Speed and current closed loops
RV	RV should be rotated anticlockwise to limit position
Amplitude：5V Frequency：1 ～ 3KHz	

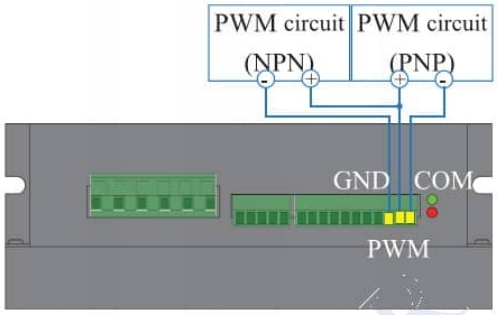

Relational graph between duty ratio and the motor speed (open loop no load)

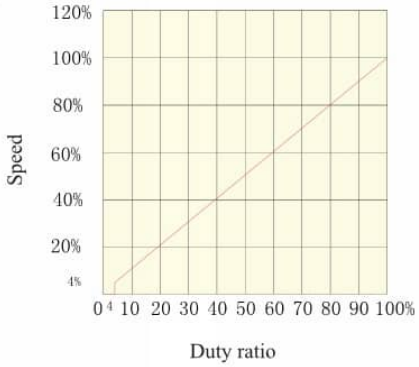

When duty ratio of pulse is 4%, motor speed is 4% of max speed;
when duty ratio is 100%, motor reaches max speed. The max speed also depends on the motor specification and power voltage.

Relational graph between duty ratio and the motor speed (closed loop no load)

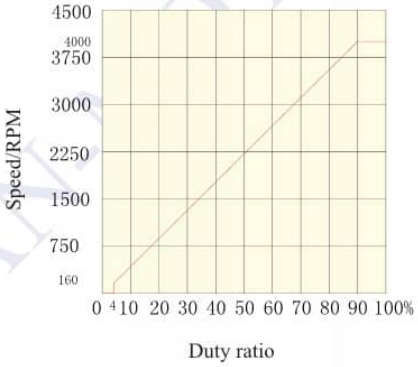

When duty ratio of pulse is 4%, motor speed would be around 160rpm, when duty ratio is 100%, motor reaches max speed 4000rpm.
1.Motor speed would decrease via motor parameter and power supply
2.Set motor poles via SW5 SW6 or RS485.

Regulacja prędkości częstotliwością

6.4 Speed setting via pulse frequency

SW1	ON
SW2	ON
SW7	OFF:Closed loop ON:Open loop
SW8	OFF:Speed closed loop ON:Speed and current closed loops
RV	RV should be rotated anticlockwise to limit position

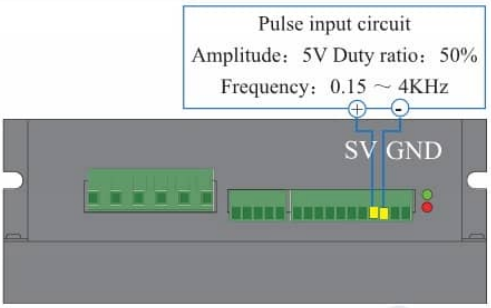

Relational graph between the impulse frequency and motor speed (open-loop no-load)

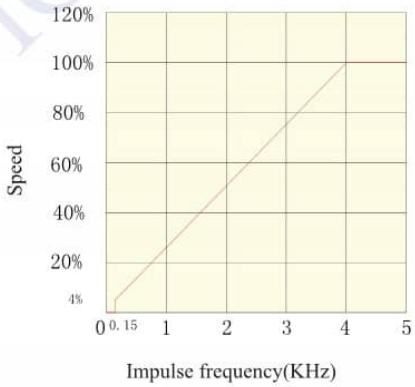

When the impulse frequency is 0.15KHz, the motor speed reaches 4% of fastest speed; when the impulse frequency is 4KHz, the motor speed reaches maximum value, which depends on the motor specification and power voltage.

Relational graph between the impulse frequency and motor speed (closed-loop no-load)

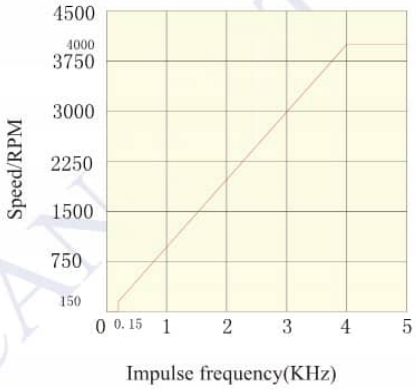

When the impulse frequency is 0.15KHz, the motor speed would be around 150rpm; when the impulse frequency is 4KHz, the motor speed reaches 4000rpm.

1.Motor speed would decrease via motor parameter and power supply

2.Set motor poles via SW5 SW6 or RS485.

wygenerowano w programie shopGold