Dane aktualne na dzień: 30-01-2026 19:31

Link do produktu: https://sklep.akcesoria-cnc.pl/silnik-bezszczotkowy-bldc-500w-48v-1500rpm-3-2nm-p-334.html

Silnik Bezszczotkowy BLDC 500W 48V 1500rpm 3,2Nm

Cena brutto	**549,00 zł**
Cena netto	**446,34 zł**
Cena poprzednia	**~~569,00 zł~~**
Dostępność	**Dostępny**
Czas wysyłki	**24 godziny**
Kod producenta	**80BL130S50**
Kod producenta	**80BL110S50**
Moc	**0.5 kW**
Obroty znamionowe pod obciążeniem	**3000 RPM**
Średnica wału	**14 mm**
Rodzaj silnika	**elektryczny**
Typ silnika	**trójfazowy**
Model	**80BL110S50-430TK9**
typ silnika	**BLDC**
Moment obrotowy silnika	**3,2Nm**
obroty znamionowe	**1500**
Moc silnika	**500W**
Rozmiar silnika	**nema33, 80mm**

Opis produktu

Silnik bez-szczotkowy BLDC

Typ: 80BL130S50-415TK9

Jest to silnik bldc w którym obroty nominalnie wynoszą 1500obr/min, a moment obrotowy 3.2Nm

Silniki BLDC czyli bez szczotkowe, dzięki temu że nie posiadają szczotek i komutatora cechują się wysoką bezawaryjnością i sprawnością, są bardziej ciche, nie iskrzą na szczotkach, dzięki temu można je używać w pobliżu łatwopalnych substancji.

Do sterowania takiego silnika niezbędny jest driver czyli sterownik, lecz dzięki temu mamy możliwość pełnej regulacji obrotów, zmiany kierunku, szybkiego hamowania, czy ograniczenia prądu.

Parametry

- Napięcie zasilania 48V
- Moc silnika 550W
- Moment obrotowy silnika 3,5Nm
- Obroty silnika bez obciążenia 2000rpm
- Obroty silnika pod obciążeniem 1500rpm
- Znamionowy pobór prądu 10,5A
- **Czas pracy między serwisowej 20000h**

Wymiary

- Szerokość/wysokość 80/80mm
- Długość 130mm
- Waga 2,75 kg
- Wał fi14mm z wpustem
- Długość przewodów 100cm

Do kontroli położenia wykorzystano **trzy czujniki Halla** zasilanie 5V.

Do silnika polecam dedykowany sterownik **BLD-750** z zamkniętym sprzężeniem zwrotnym.

Wymiary:

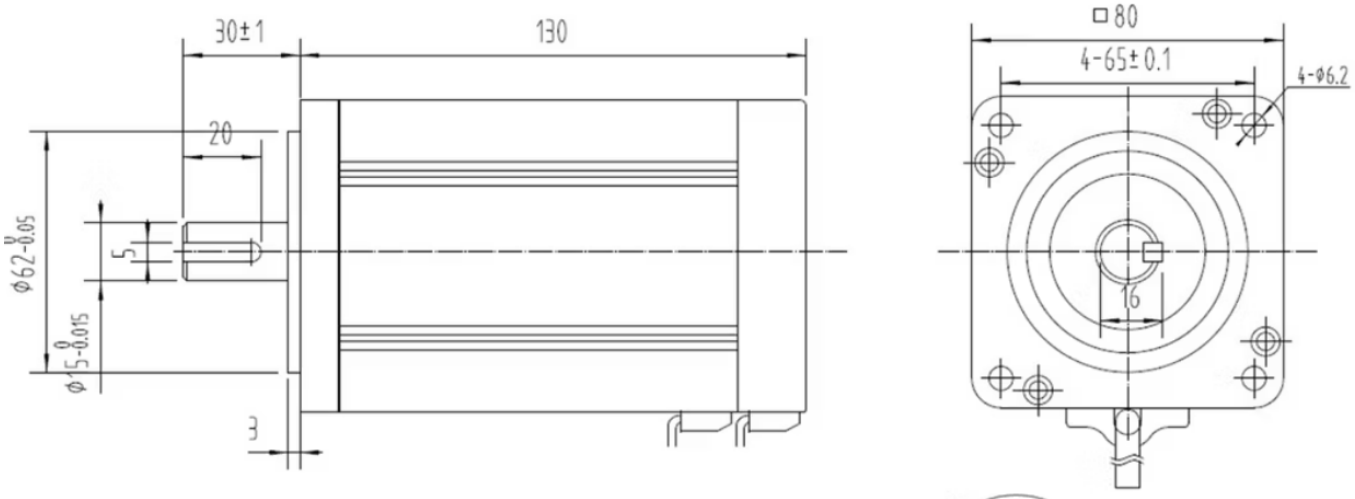

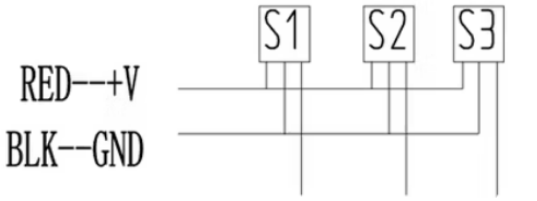

HALL	HALL	HALL
A	B	C
YEL	WHT	BLU

Hall wire:五芯屏蔽线 26AWG

filament (500mm)

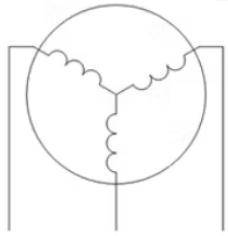

PHASE	PHASE	PHASE
U	V	W
YEL	RED	BLK

Motor lead wire :三芯护套线 18AWG

pachytene (500mm)

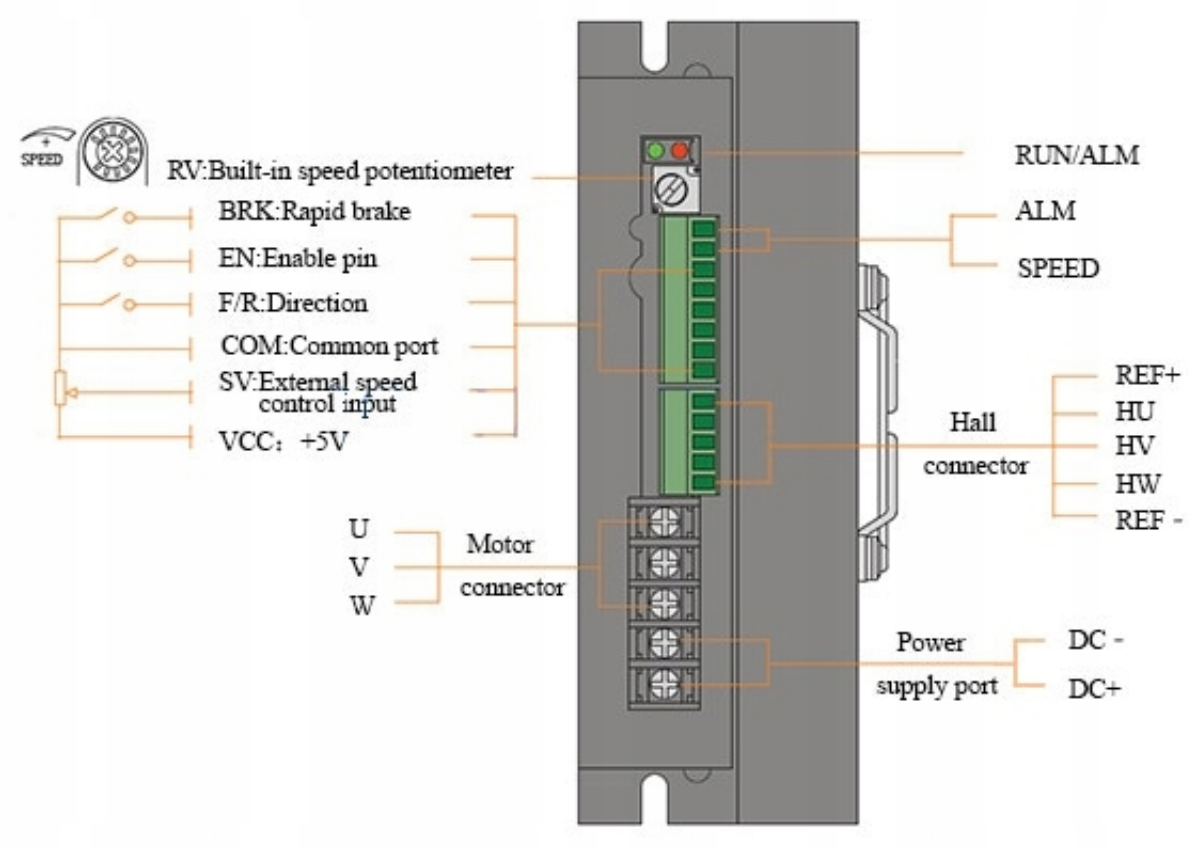

Podłączenie silnika

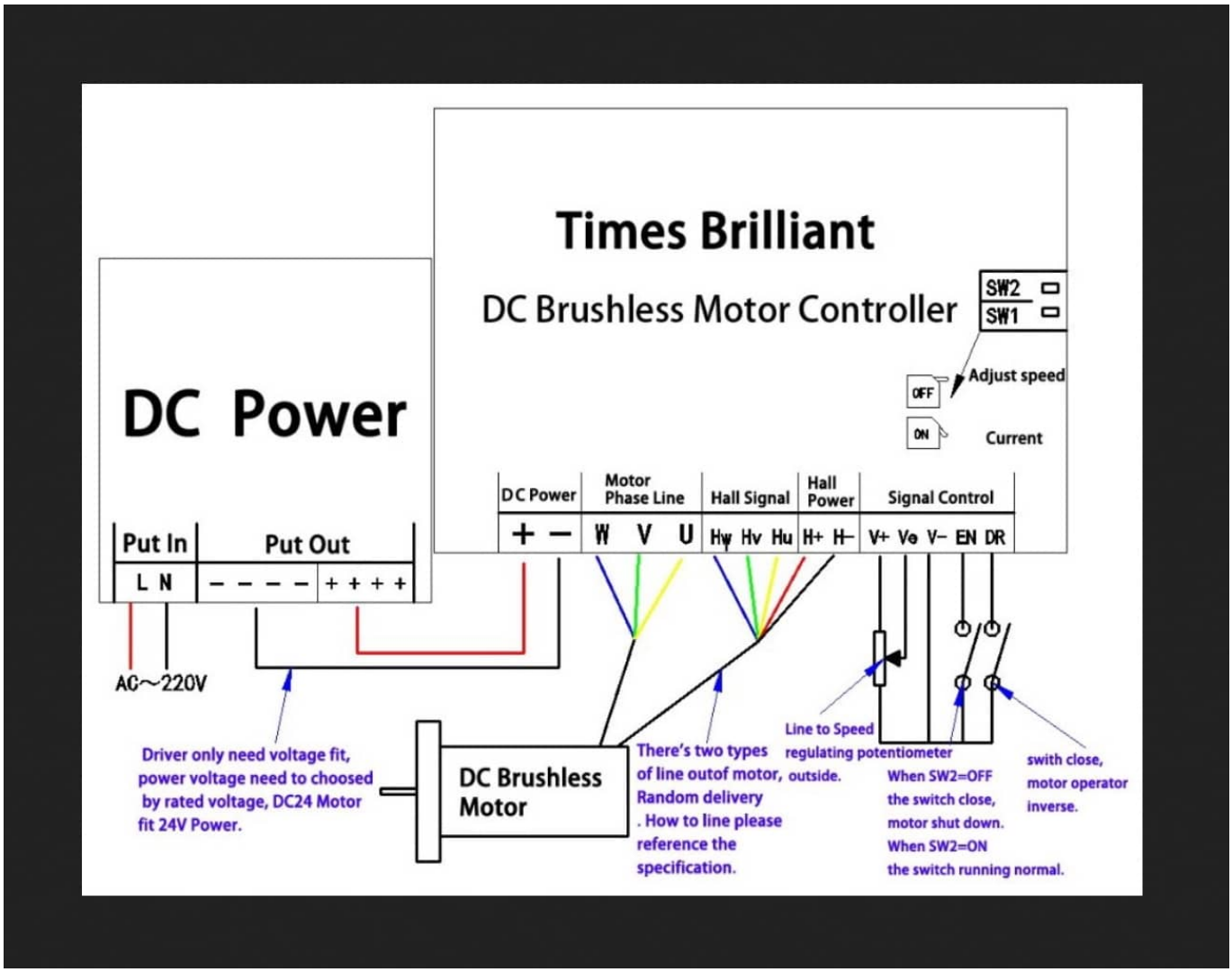

Napięcie zasilania silnika: **48V**