Dane aktualne na dzień: 23-04-2024 10:28

Link do produktu: https://sklep.akcesoria-cnc.pl/przekladnia-planetarna-101-nema24-px60-p-52.html

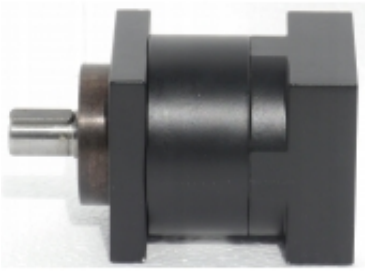

Przekładnia planetarna 10:1 NEMA24 PX60

Cena brutto	**380,00 zł**
Cena netto	**308,94 zł**
Dostępność	**Dostępny**
Czas wysyłki	**24 godziny**
Kod producenta	**PX60**

Opis produktu

Przekładnia planetarna do silników krokowych , BLDC NEMA24 (60mm)

Można zastosować do każdego silnika o kołnierzu o rozmiarach 60x56mm i średnicy osi 14mm z wpustem

Zaletą tych przekładni jest bardzo prosta instalacja.

maksymalny przenoszony moment obrotowy to 15Nm

-przełożenie 10:1

-wymiary 60x60x88mm

-wał fi 14mm

-wał długość 20mm

-liczba stopni 2

waga 1.2kg

W zestawie:

przekładnia

zestaw śrub mocujących do silnika
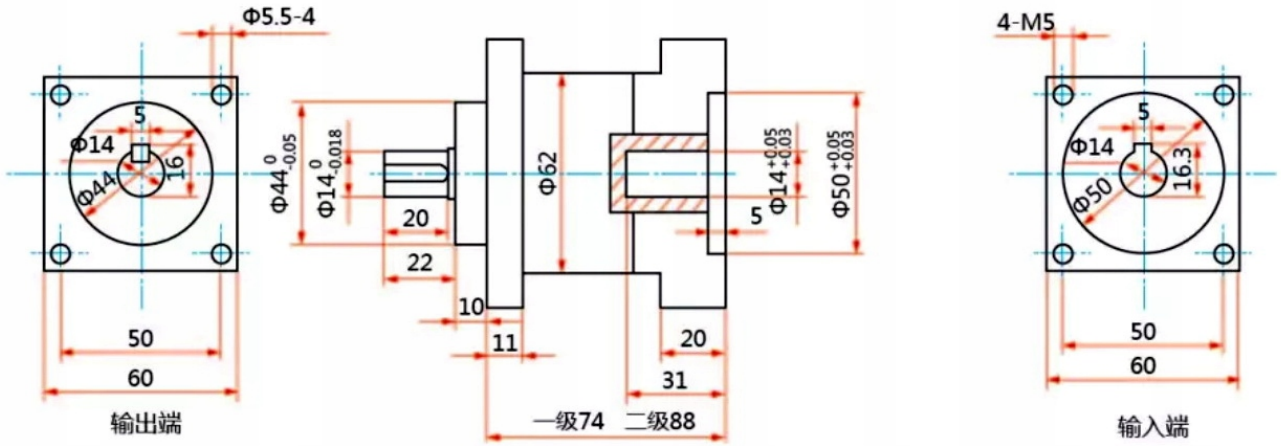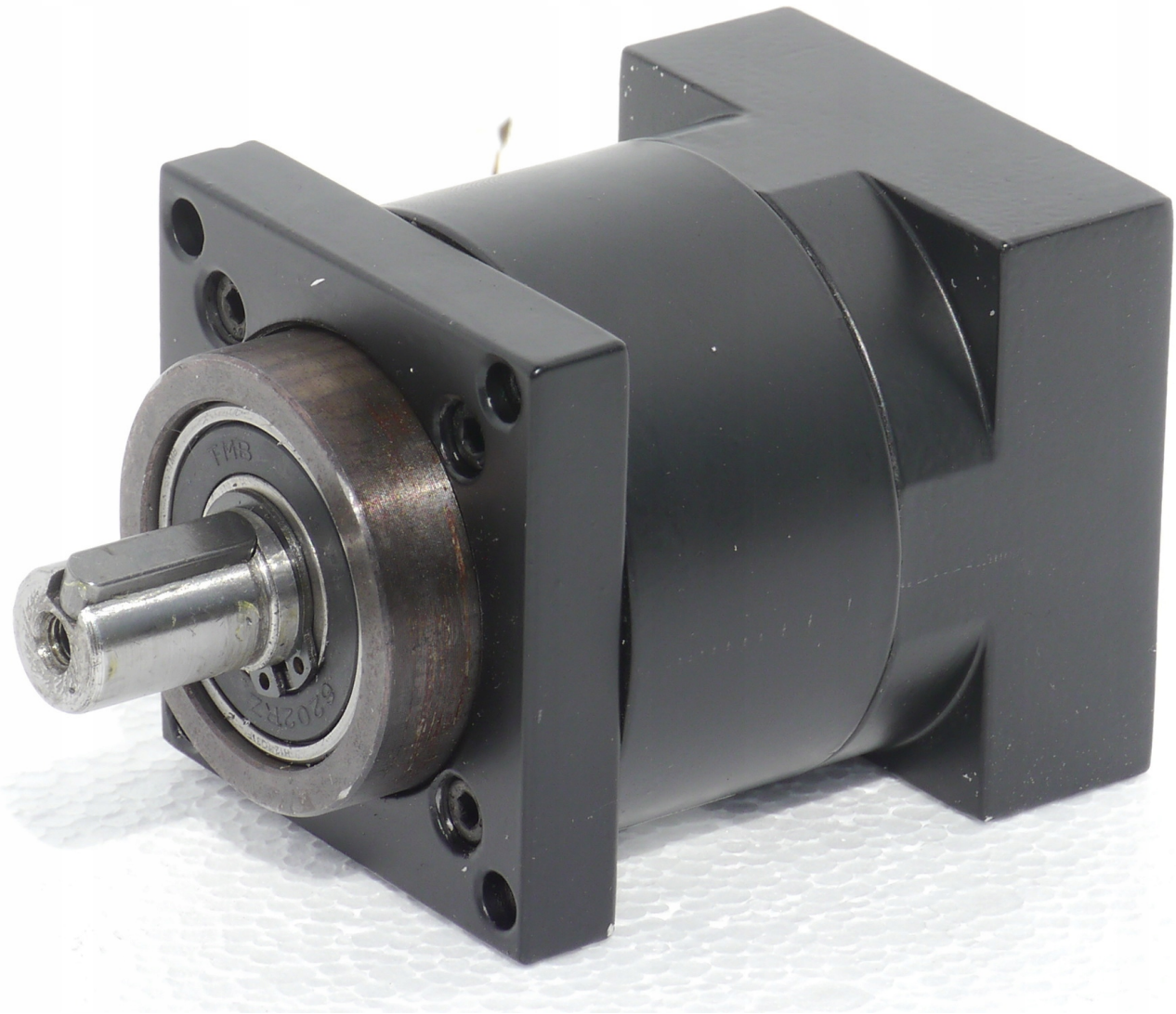
尺寸图 SIZE DIAGRAM