Dane aktualne na dzień: 30-01-2026 19:30

Link do produktu: https://sklep.akcesoria-cnc.pl/modul-liniowy-pasowy-ds60m125-1000-skok-roboczy-1000mm-p-331.html

Moduł liniowy pasowy DS60M125-1000 skok roboczy 1000mm

Cena brutto	**1 150,00 zł**
Cena netto	**934,96 zł**
Dostępność	**Dostępny**
Czas wysyłki	**24 godziny**
Kod producenta	**DS60M125-1000**

Opis produktu

Moduł liniowy pasowy DS60M125-1000

Lekki i sztywny moduł liniowy DS60M125-1000 należy do serii szyn prowadzących o szerokości 60 mm, napędzanych pasem.

Dane techniczne

- przeznaczony do współpracy z silnikami krokowymi do 4Nm oraz silnikami serwo i bldc od 200-600W
- **jeden obrót wału o 360 stopni przemieszcza wózek o 125mm**
- **profil - 60 mm x 60 mm**
- moduł wykonano z anodyzowanego profilu aluminiowego, oraz stali
- długość robocza 1000mm
- długość całkowita 1300mm
- wózek o wymiarach 128x113mm
- wysokość wraz z elementami mocującymi 89mm
- waga 8kg
- długość wału napędowego 28mm
- średnica wału 14mm
- pas napędowy - wzmacniany kordem stalowym szer. 25mm
- maksymalne poziome obciążenie do 50kg
- maksymalne pionowe obciążenie do 10kg
- maksymalne przyspieszenie do 1000mm/s
- dokładność pozycjonowania 0,1mm
- adapter umożliwiający zamontowanie silnika nema23 i nema24

Wymiary

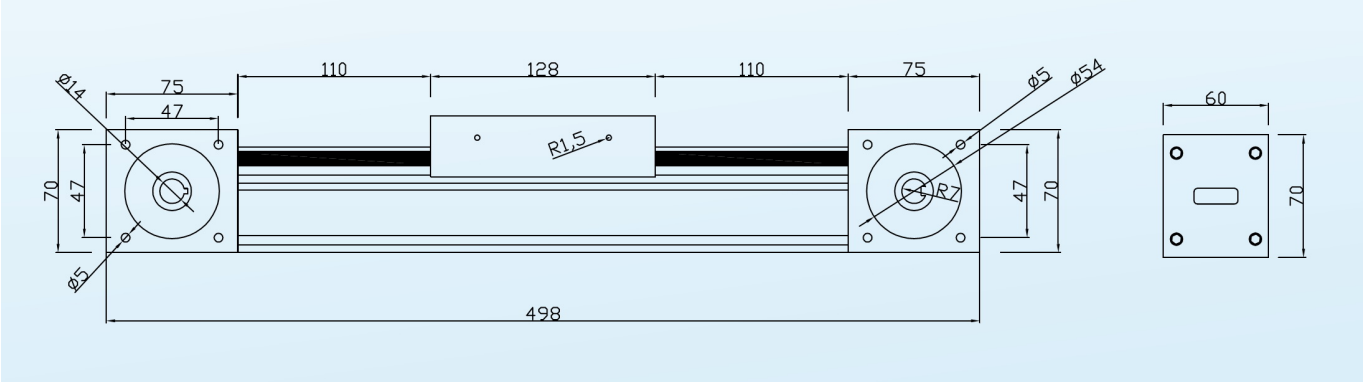

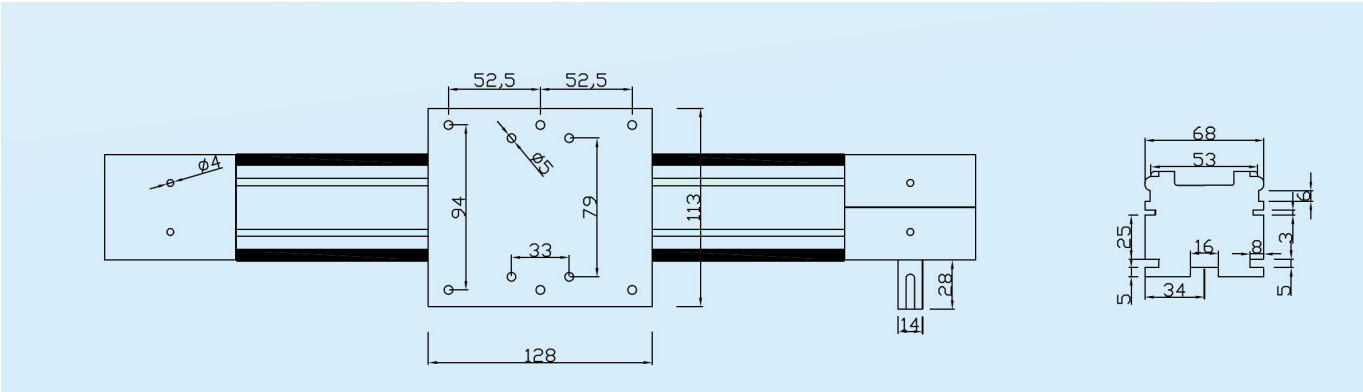

W zestawie:

- moduł liniowy DS60M125-1000 szt.1

- wspornik mocowania silnika szt.1
- elementy mocujące moduł szt.2
- sprzęgło kłowe szt.1
- komplet elementów montażowych